(1:20)

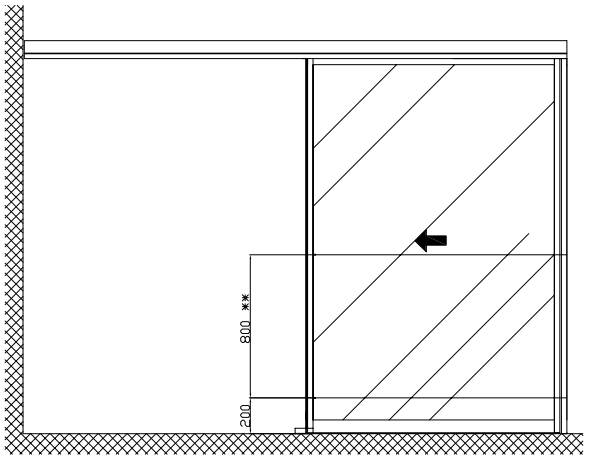

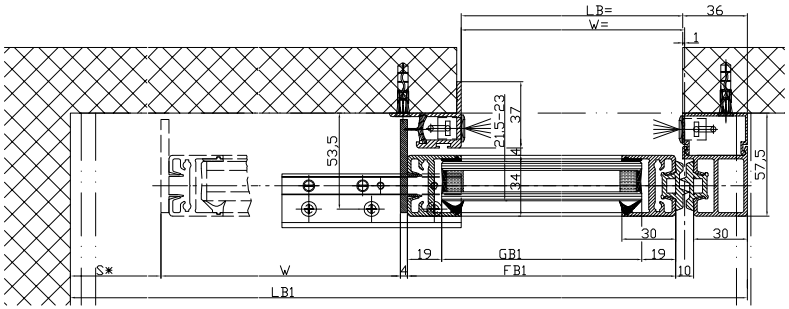

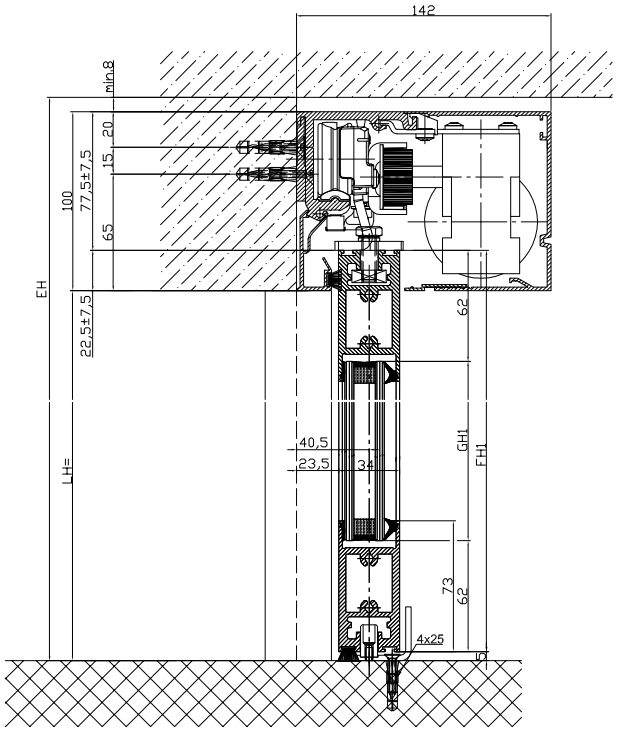

Für die Variante H100 siehe
Vorlage Kämpferprofil H100

Variante Einfach-
verglasung 8,5-10mm

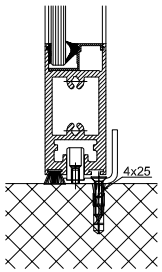

Variante durchgehende
CNS-Bodenführungsschiene

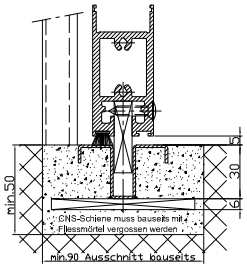

Variante Wandanschluss

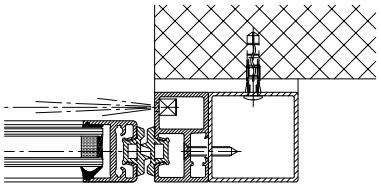

LB1=2W+S+69	
LKmin=LB1-22	
LVmin=LKmin	
FB1=W+25	
GB1=FB1-38	
FH1=LH1+17,5	
GH1=FH1-124	

Die Flügel müssen aus Materialien gefertigt sein, die bei Bruch zu keiner potentiellen Verletzungsgefahr führen können (bei Glas z.B. Einscheiben-Sicherheitsglas ESG, Verbund-Sicherheitsglas VSG etc.). Glasklare Flügel müssen gekennzeichnet sein und als solche erkannt werden können.

* Sicherheitsabstand nach Landesvorschrift

** Lichtschranken nach Landesvorschrift

Eloxal/Farbe: _____ Schicktdicke: _____ RAL : _____ Zusatzangaben: _____

Objekt:

Kunde:

AuftragsNr.: Datum: Freigabevisum:

Massstab	Gezeichet	09.02.11	RASI
%	Gut zum Druck	.	.

Antriebs-Türtyp: Profilsystem Ausführung

2201/2202-EL LR22B ohne Festflügel, Sturz

TORMAX AUTOMATIC — TORMAX ist eine Division und ein registriertes Markenzeichen der Landert Motoren AG, CH-8180 Bülach-Zürich

DokumentenNr.: T3_390_523 Index B