1:20

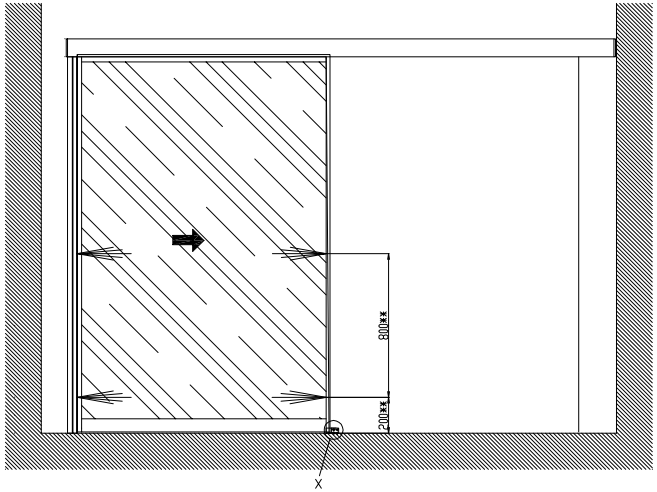

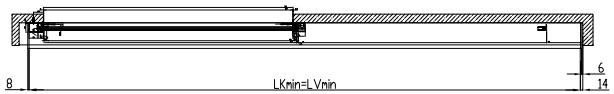

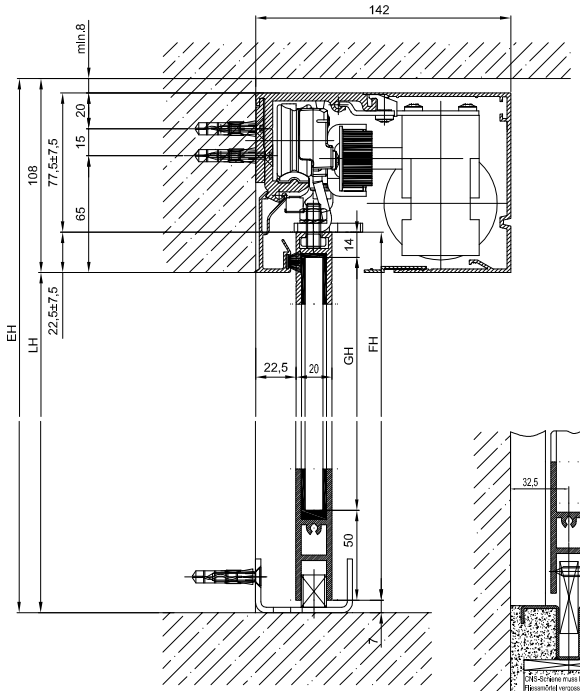

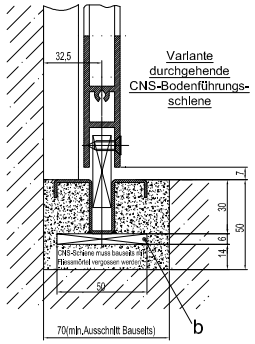

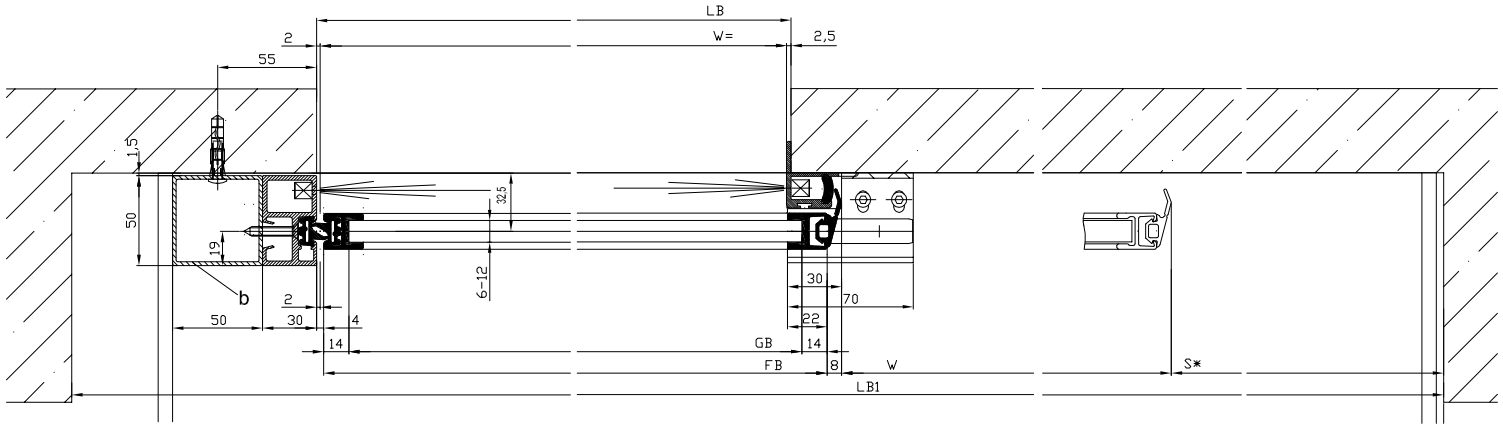

Detail X

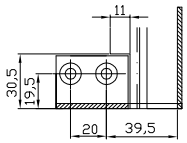

Für die Variante H100 siehe
Vorlage Kämpferprofil H100

b) Bauseits ausgeführt

LB1=2*W+S+115	
W=(LB1-S-115)/2	
LKmin=LB1-22	
LVmin=LKmin	
FB=W+20	
GB=FB-28	
FH1=LH+15.5	
GH1=FH1-64	

Die Flügel müssen aus Materialien gefertigt sein, die bei Bruch zu keiner potentiellen Verletzungsgefahr führen können (bei Glas z.B. Einscheiben-Sicherheitsglas ESG, Verbund-Sicherheitsglas VSG etc.). Glasklare Flügel müssen gekennzeichnet sein und als solche erkannt werden können.

* Sicherheitsabstand nach Landesvorschrift

** Lichtschranken nach Landesvorschrift

Eloxal/Farbe: Schichtdicke: _____ Zusatzangaben: _____

RAL : _____

Objekt:

Kunde:

AuftragsNr.: Datum: Freigabevisum:

Massstab	Gezeichnet	15.02.11	RAS1
%	Gut zum Druck	.	.

Antriebs-Türtyp: Profilsystem Ausführung

2201/2202-ER LR12 ohne Festflügel, Sturz

TORMAX AUTOMATIC

TORMAX ist eine Division und ein registriertes Markenzeichen der Landert Motoren AG, CH-8180 Bülach-Zürich

DokumentenNr.: T3_390_506

Index B