1:20

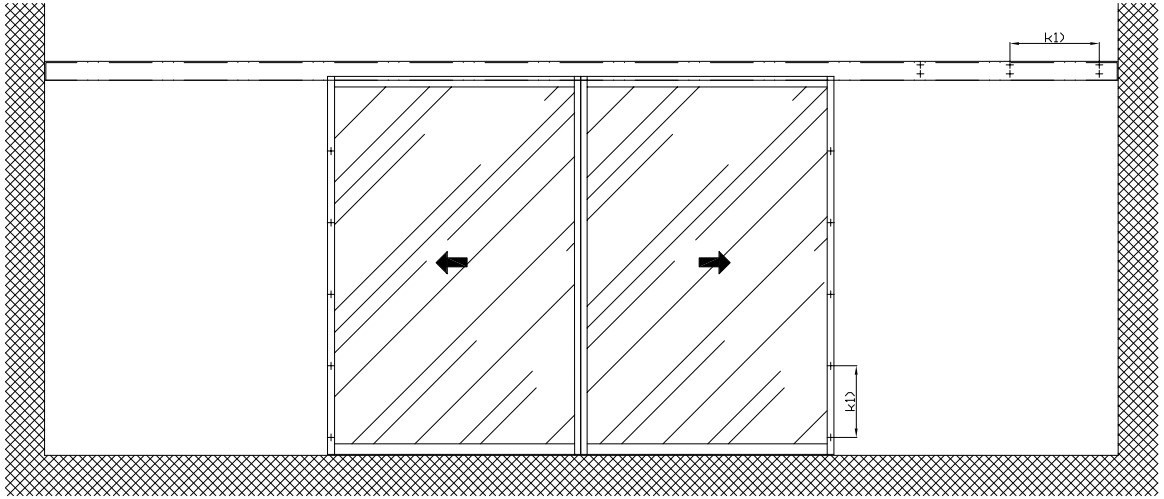

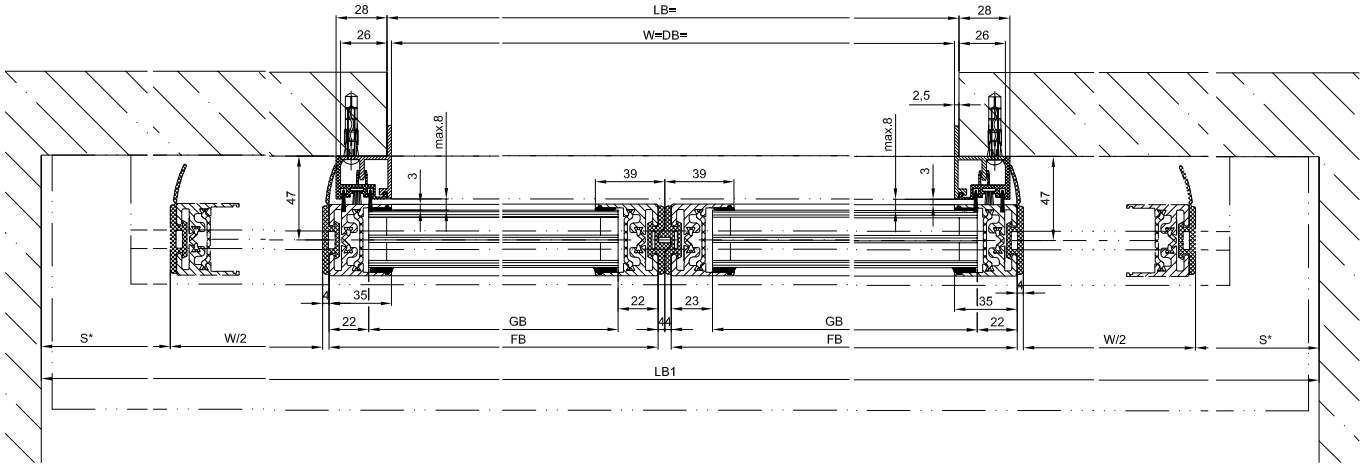

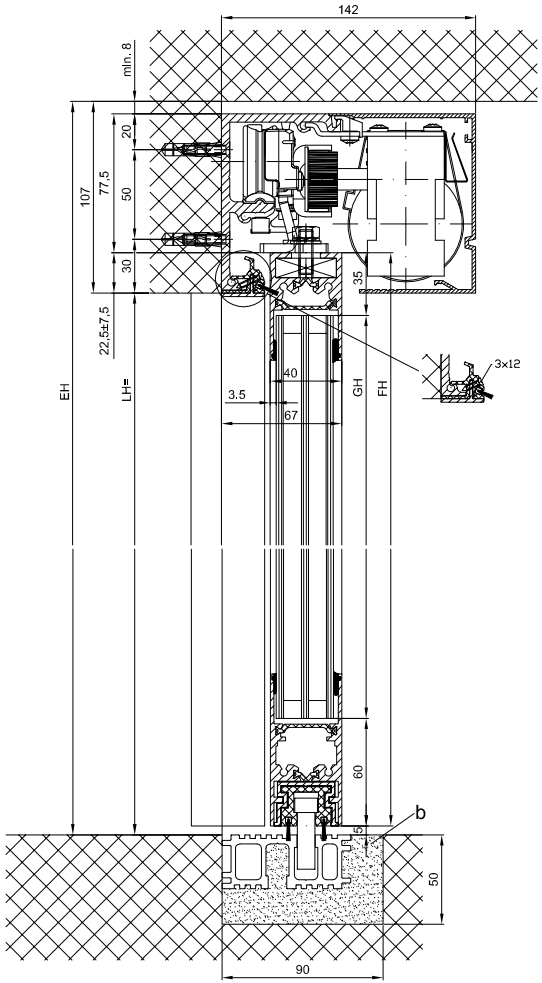

b) Bauseits ausgeführt

k1) Abstand/ Typ und Anzahl der Befestigungsschrauben aufgrund der Bausubstanz und erforderlichen Festigkeit gewählt

LB1=2W+2S+78	
W=(LB1-2S-78)/2	
LKmin=LVmin	
FB=W/2+31	
GB=FB-44	
FH=LH+17.5	
GH=FH-95	

Varianten siehe Zusatzblatt:

Die Flügel müssen aus Materialien gefertigt sein, die bei Bruch zu keiner potentiellen Verletzungsgefahr führen können (bei Glas z.B. Einscheiben-Sicherheitsglas ESG, Verbund-Sicherheitsglas VSG, IV, etc.). Glasklare Flügel müssen gekennzeichnet sein und als solche erkannt werden können.

* Sicherheitsabstand nach Landesvorschrift

** Lichtschranken nach Landesvorschrift

Eloxal/Farbe: Schichtdicke: _____ Zusatzangaben: _____

RAL : _____

Objekt:

Kunde:

AuftragsNr.: Datum: Freigabevisum:

Massstab	Gezeichet	12.08.2011	KDAN
%	Gut zum Druck	·	·

Antriebs-Türtyp: Profilsystem Ausführung

2201_2202 EB-LR32THERM ohne Festflügel, Sturz

TORMAX AUTOMATIC

TORMAX ist eine Division und ein registriertes Markenzeichen der Landert Motoren AG, CH-8180 Bülach-Zürich

DokumentenNr.: T3_390_133

Index 01